Stahlfundament zum einbetonieren :

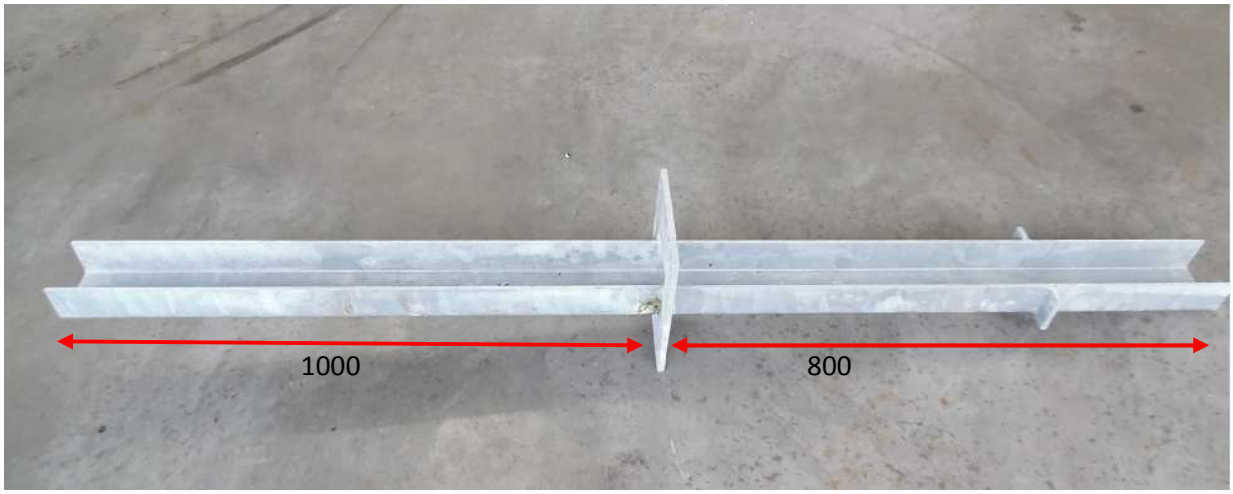

Betonfundament mit Ablauf :

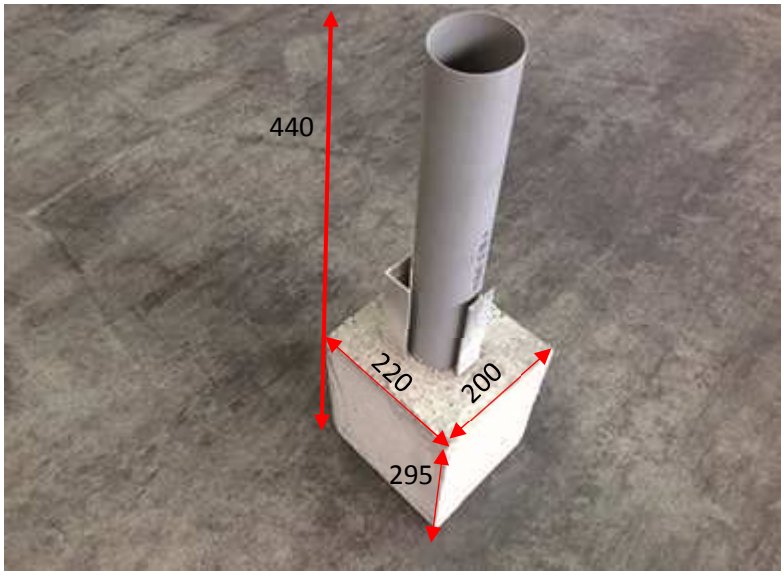

Grundbügel Aluminium (Lieferbar auch in 6000 mm):

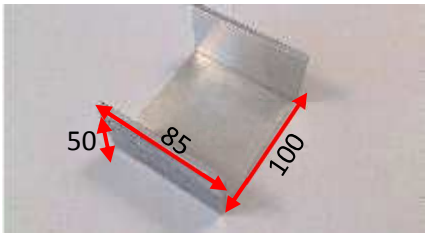

Stahlfundament zum aufdübeln (verzinkt) :

Stahlfundament mit Montageplatte (asymetrisch) :

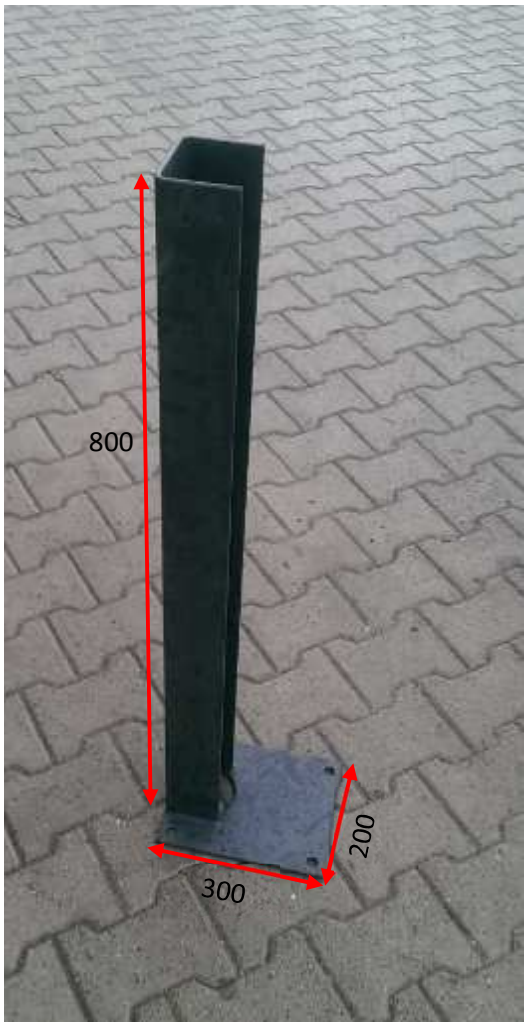
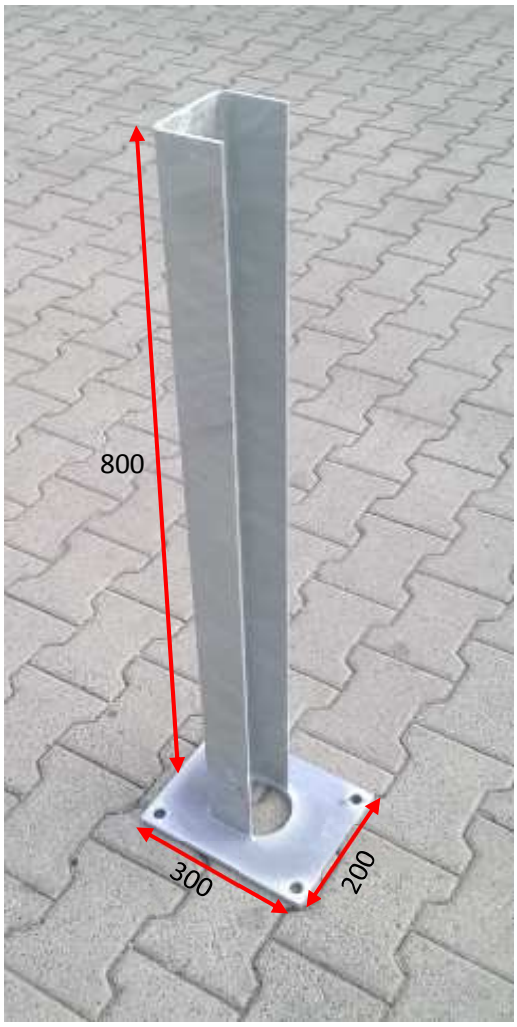
Stahlfundament mit Montageplatte (symetrisch):