Vera

Produktinformation

68 mm Systemsauna

Lieferumfang
1 Satz Saunawände
1 Saunadach
1 Bronzierte Ganzglastür
3 Liegen
1 Kopfstütze
1 Ofenschutz
Schrauben und Beschläge

Nur bei Dachkrankmodell
1 Dachkranz
1 LED-Strahlerset

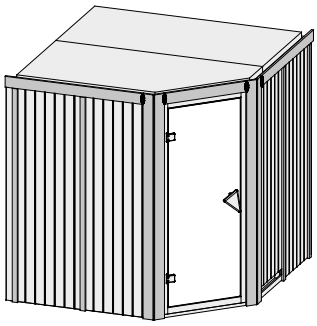

10 cm Wand- und Deckenabstand beim Aufbau einhalten!
Aufbau mit und ohne Dachkranz möglich.
Spiegelbar!

Außenmaß	B 196 × T 196 × H 198 cm
Außenmaß (inkl Dachkranz)	B 210 × T 210 × H 202 cm
Innenmaß	B 181 × T 181 × H 193 cm
Umbauter Raum	6,1 m^3
Außenmaß Türflügel	B 65,6 × T 0,8 × H 175 cm
Durchgangsmaß	B 64 × H 173 cm
Lichtausschnitt Tür	B 64 × H 173 cm
Ofenschutzgitter	B 60 × T 51 × H 80 cm
Paketmaße Sauna	B 207 × T 125 × H 73 cm / 228,6 kg
Paketmaße Dachkranz	B 177 × T 15 × H 14 cm / 18 kg

Maße Dachkranzmodell

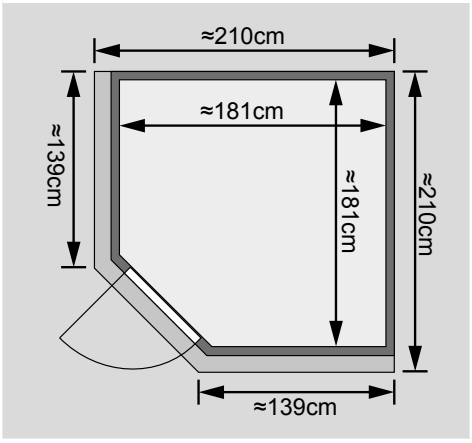

Maße Basismodell

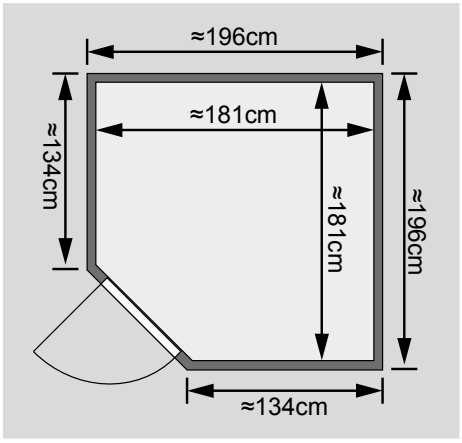

Fenstereinbaupositionen

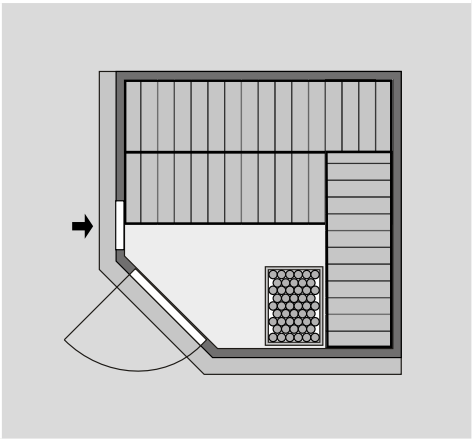

Ausführung
• Nordische Fichte, naturbelassen

Wand
• Vormontierte Wandelemente
• Fronten bestehen innen aus einer 42 mm starken, stabilen Rahmenkonstruktion mit Mineralwolldämmung. Die Außen- und Innenseiten der Fronten sind mit 12,5 mm Spezial-Softline-Fichte-Profilholz verkleidet (gesamt: 68mm).
• Rückwände bestehen innen aus einer 42 mm starken, stabilen Rahmenkonstruktion mit Mineralwolldämmung. Die Innenseite der Rückwände ist mit 12,5 mm Spezial-Softline-Fichte-Profilholz verkleidet und die Außenseite mit einer Platte verstärkt (gesamt: 57mm)

Dach
• Vormontierte Elemente
• Innen: Mineralwolldämmung mit 42 mm starken Rahmenkonstruktion
• Verkleidung: 12,5 mm Spezial-Softline-Fichte-Profilholz
• Außenseite: Verstärkung mit Platte

Tür
• Bronzierte Ganzglastür mit Massivholz-Türrahmen
• Einscheibensicherheitsglas
• Rechts und links anschlagbar
• Lackierter Türgriff im Karibu-Design
• Türbeschläge mittels Excenter justierbar für optimale Ausrichtung der Glasscheibe
• Magnetverschlusstechnik

Liegen
• Vormontiert
• 2 Liegen ca 58 cm breit
• 1 Querliege ca 48 cm breit
• Liegeflächen aus Espe-Massivholz
• Front mit Spezial-Espe-Massivholz-Profil
• Bis 250 kg belastbar

Kopfstütze
• Espe-Massivholz, vormontiert

Ofenschutz
• Nordische Fichte, Massivholz
• Passend für alle Karibu-Öfen

Nur bei Dachkranzmodell
• Dachkranz aus Fichte Massivholz inkl LED-Strahlerset
• Inkl Kabel und 3 Strahler á 7,5 Watt
• Strahlerposition im Kranz frei wählbar